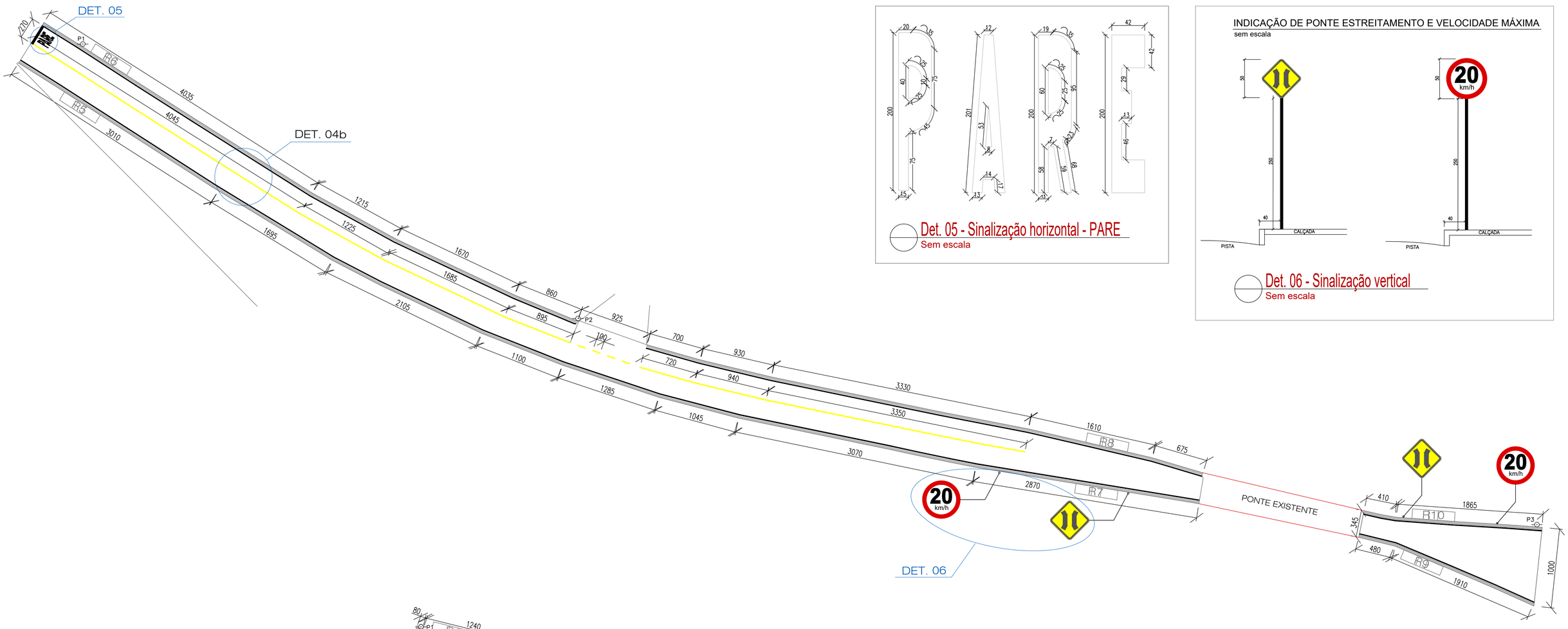

Det. 05 - Sinalização horizontal - PARE
Sem escala

INDICAÇÃO DE PONTE ESTREITAMENTO E VELOCIDADE MÁXIMA
sem escala

Det. 06 - Sinalização vertical
Sem escala

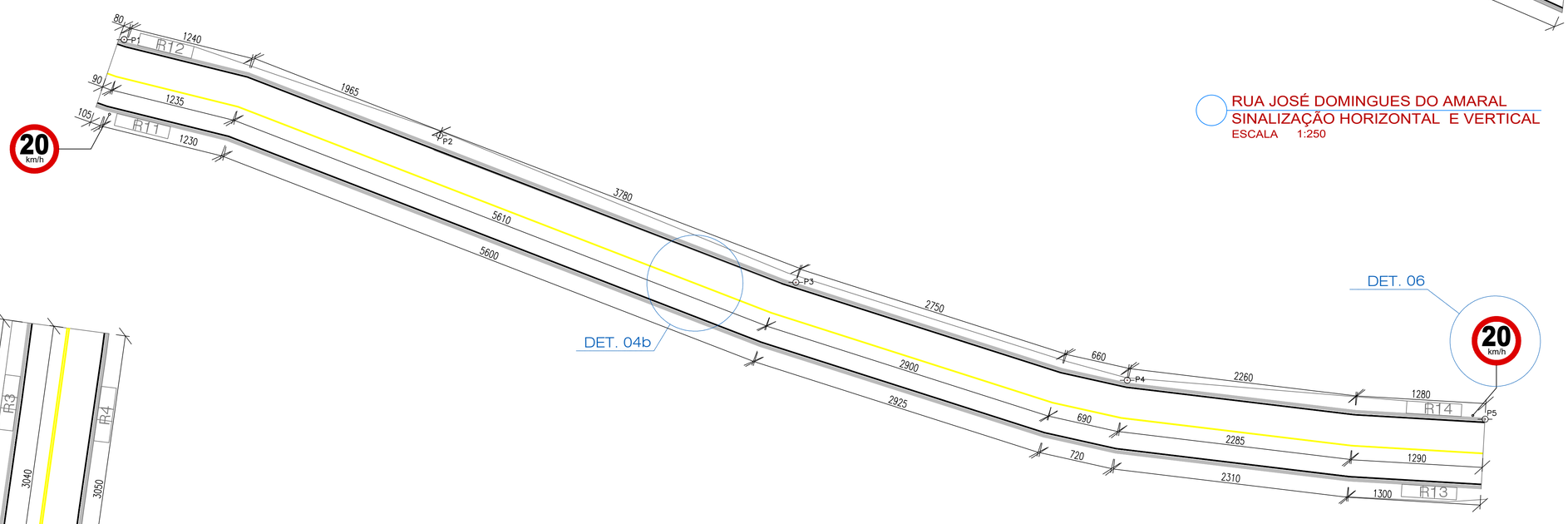

RUA JOSÉ DOMINGUES DO AMARAL
SINALIZAÇÃO HORIZONTAL E VERTICAL
ESCALA 1:250

RUA JOÃO ANTÔNIO IANCOVANTUONO
SINALIZAÇÃO HORIZONTAL E VERTICAL
ESCALA 1:250

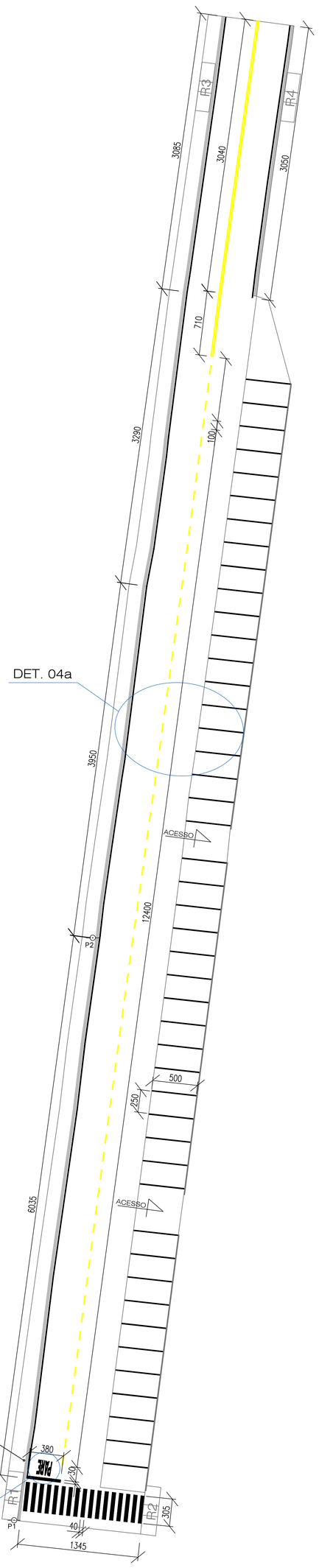

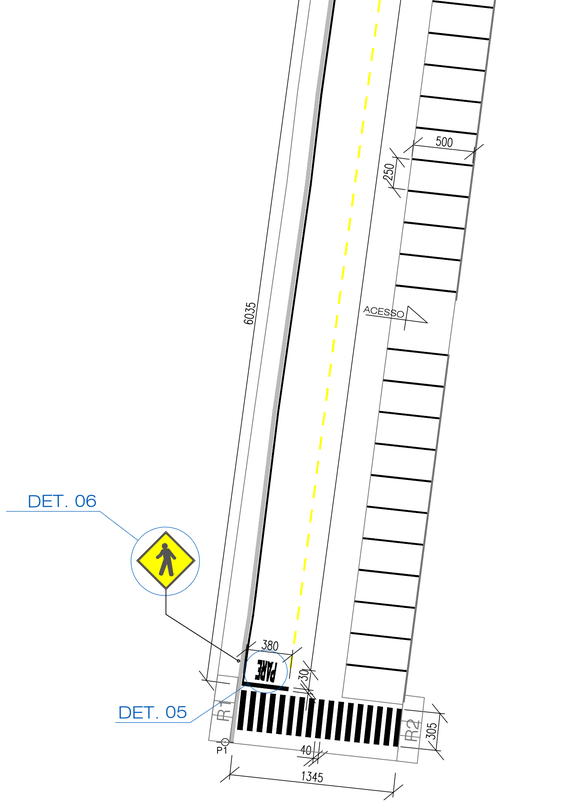

AVENIDA ESDRAS THOMAS SALVADOR
SINALIZAÇÃO HORIZONTAL E VERTICAL
ESCALA 1:250

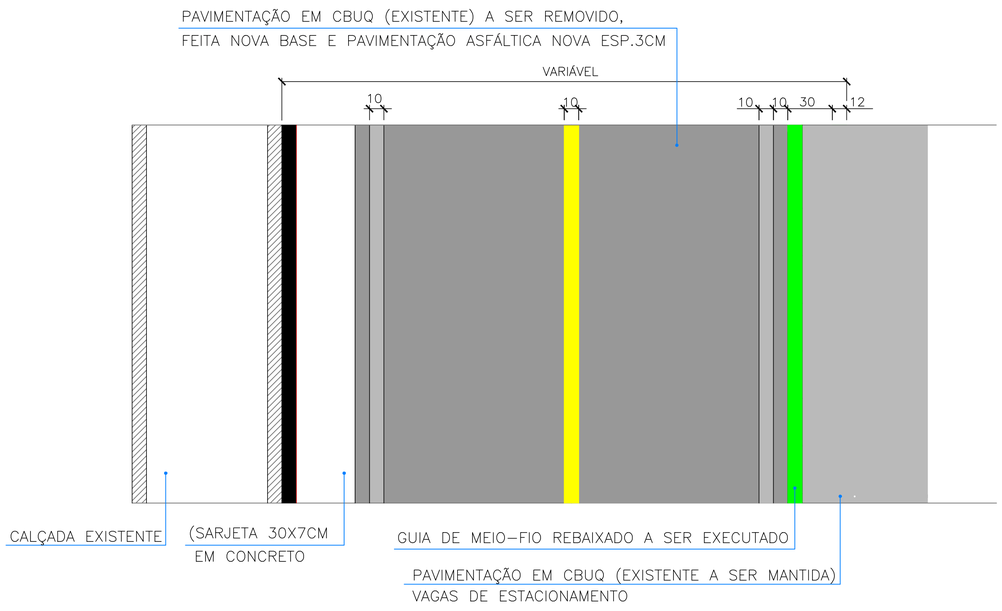

Det. 04a - Sinalização horizontal
Sem escala

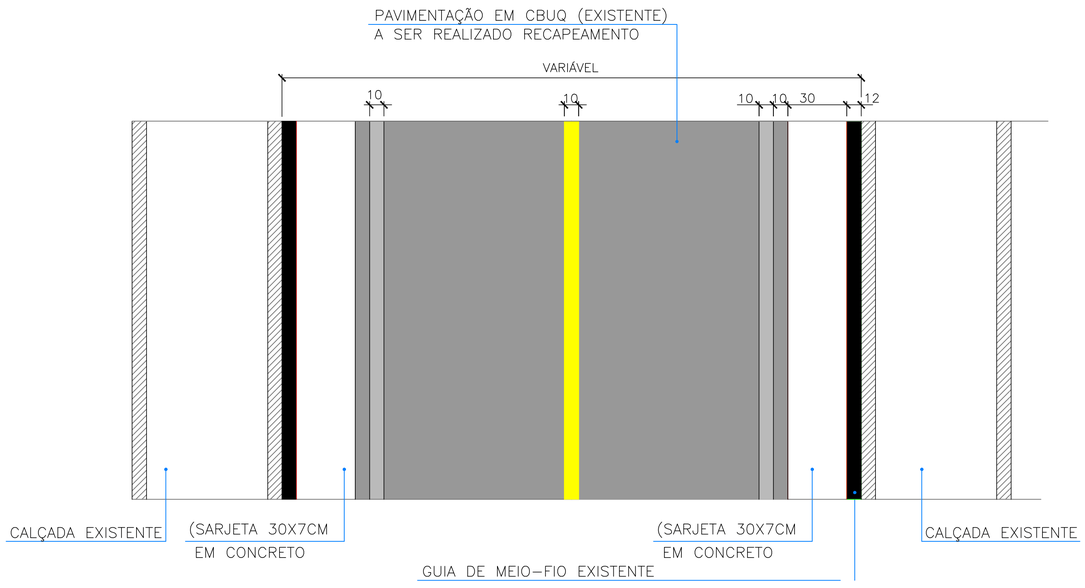

Det. 04b - Sinalização horizontal
Sem escala

CORES PARA SINALIZAÇÃO TRÂNSITO	
	FAIXA DE SINALIZAÇÃO BRANCA
	FAIXA DE SINALIZAÇÃO AMARELO

PLACAS DE SINALIZAÇÃO TRÂNSITO			
SINAL	CÓD.	NOME	DIMENSÕES / ÁREA
	A -32a	Passagem de pedrestre	Diâmetro = Ø = 0,50 m Área = 0,25 m2
	A -22	Ponte estreitamento	Diâmetro = Ø = 0,50 m Área = 0,25 m2
20 km/h	R -19	Velocidade máxima permitida	Diâmetro = Ø = 0,50 m Área = 0,20 m2

Os caracteres alfanuméricos e sinais gráficos devem ser dos tipos Standard Alphabets for Highway Signs and Pavement Markings - Série E(M) e Série D (ver no Apêndice).

Sinalização vertical e horizontal conforme 2ª edição – Brasília : Contran, 2007.
Conselho Nacional de Trânsito (CONTRAN).

Legenda Sinalização vertical:

● - Suporte simples em aço galvanizado DN 50mm ou 2" fixado a 1,20m de altura.

R-nº - Sinalização vertical e horizontal conforme 2ª edição – Brasília : Contran, 2007., Conselho Nacional de Trânsito (CONTRAN).

- INSTALAÇÃO - VER DET.TÍPICO 06

Aprovações e Registros.

ART MG20242963613

De Paula
ENGENHARIA | CNPJ: 19.442.968/0001-04
Rua José Virgilio, 423 LJ 01
Bairro Centro - Lima Duarte/MG
Telefone: (32) 98490-4353
E-mail: pri_eng@hotmail.com

Responsável Técnico:
PRISCILA CRISTINA DE PAULA NETO:08911608688
Assinado de forma digital por PRISCILA CRISTINA DE PAULA NETO:08911608688 Dados: 2025.05.14 11:25:44 -03'00'
Eng° Civil Priscila C. de Paula Neto – CREA-MG 142702/D

MUNICÍPIO DE CARVALHOS

Prefeito Municipal: VALMIR SIQUEIRA DA SILVA:86701185649
Assinado de forma digital por VALMIR SIQUEIRA DA SILVA:86701185649 Versão do Adobe Acrobat Reader: 2025.001.20474
Valmir Siqueira da Silva

CNPJ: 18.194.217/0001-45
Fone : (35) 3345-1491
N° DA PROPOSTA: SEGOV 000532/2024

Título : RECAPEAMENTO ASFÁLTICO EM CBUQ

Endereço da obra : AVENIDA ESDRAS THOMAS SALVADOR, RUA JOSÉ DOMINGUES DO AMARAL E RUA JOÃO ANTÔNIO IANCOVANTUONO – CENTRO – CARVALHOS/MG.

Área : 3.485,64m2

Folha : 02/03

Conteúdo: Planta baixa sinalização horizontal e vertical e detalhamento de equipamentos de sinalização.

Escala : Indicada

Revisão N° 03

Data base Seinfra e Sicro: JANEIRO/2025 OUT/2024

Data : 14/05/2025